Multiplicación

En el caso de multiplicación:

tenemos A y B →

A → 1001 B → 110

```
  A
 xB      1001
          110
         0000
       1 110
       110
     100100
```

```
     1001
      110
     0000
   1 110
   110
 100100
```

• Donde vemos que se haces varias operaciones 1° vemos que cuando la operacion B es 1 se le asigna la propia A y se suma

Por lo que la operacion =

S = S + A

↳ el producto

Otra operacion

se suma enviando agregando un cero al final

A ← A<<1

```
  101
   10
  000
 101
```

Proceso

A

B

B[0] = 1 ? No

S = No cambia

A >> 1

i = i+1

i = n ? No continua

A

B

B[i] = 1? si

S = S+A

A >> 1

i = i+1

i = n? si

fin

10

↳ rango = i

2

→ Basicamente es una asignacion directa

Diagrama de flujo

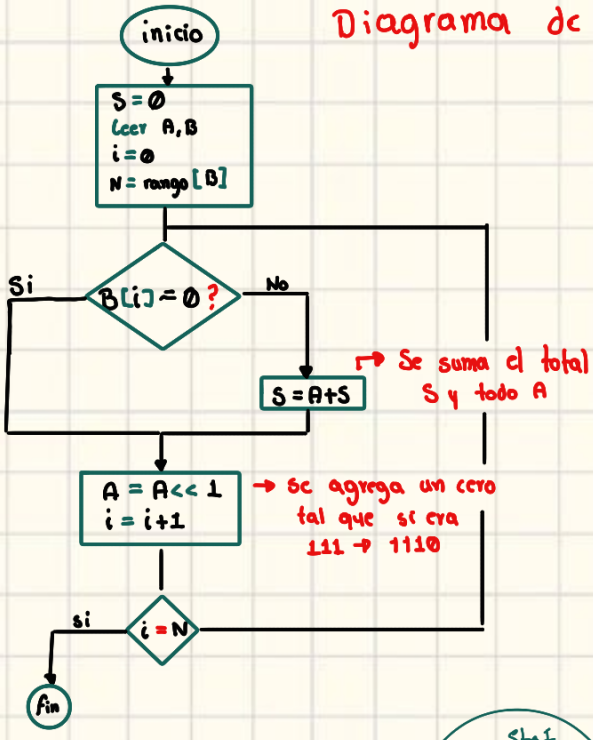

Camino de datos

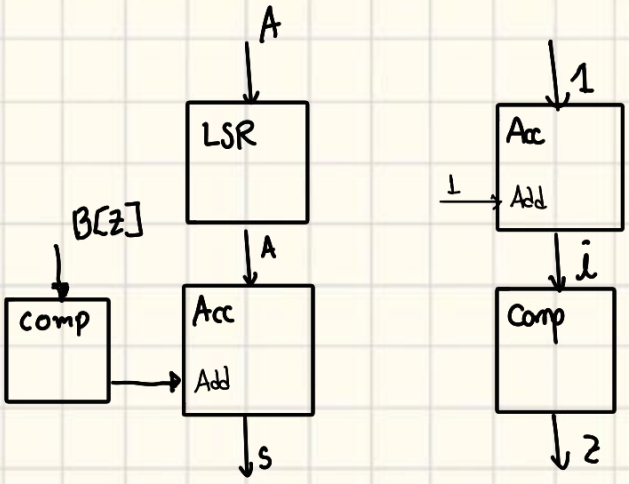
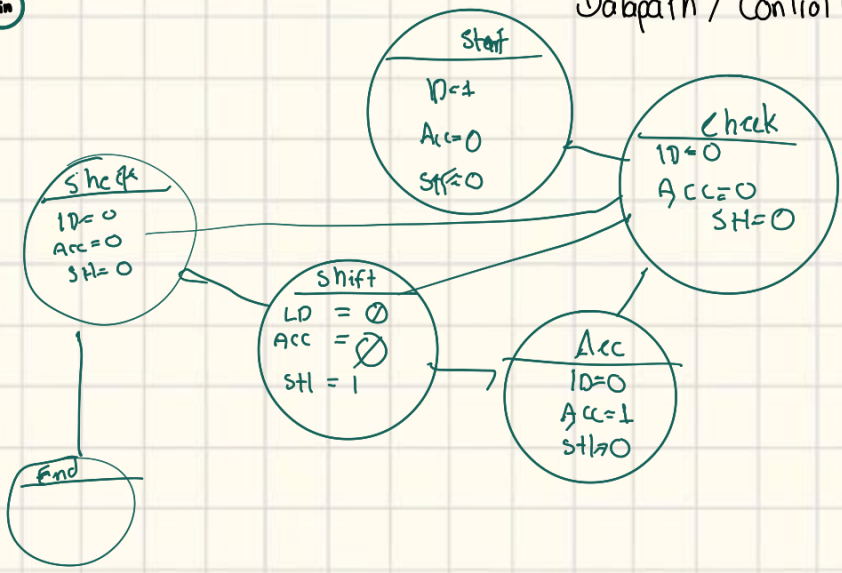
Datapath / Control Units